КЛАПАН ВЫДОХА КВАДРАТНЫЙ

Крышка клапана

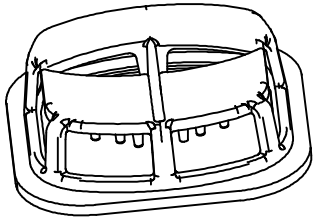

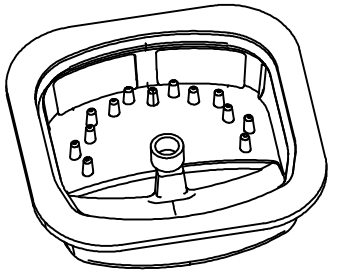

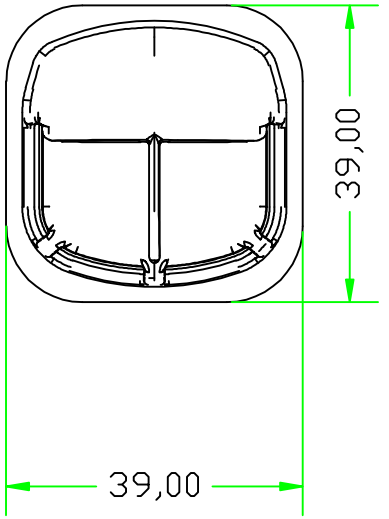

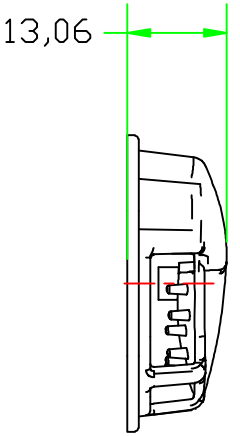
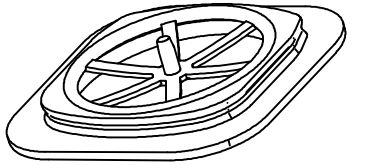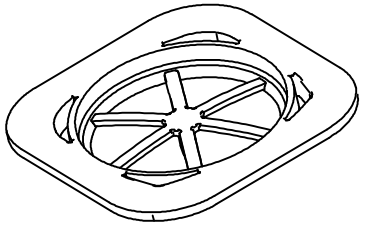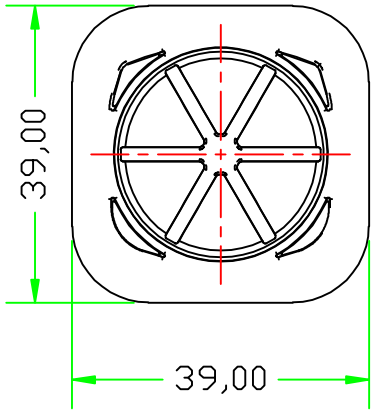
Основание клапана